2015年10月1日付
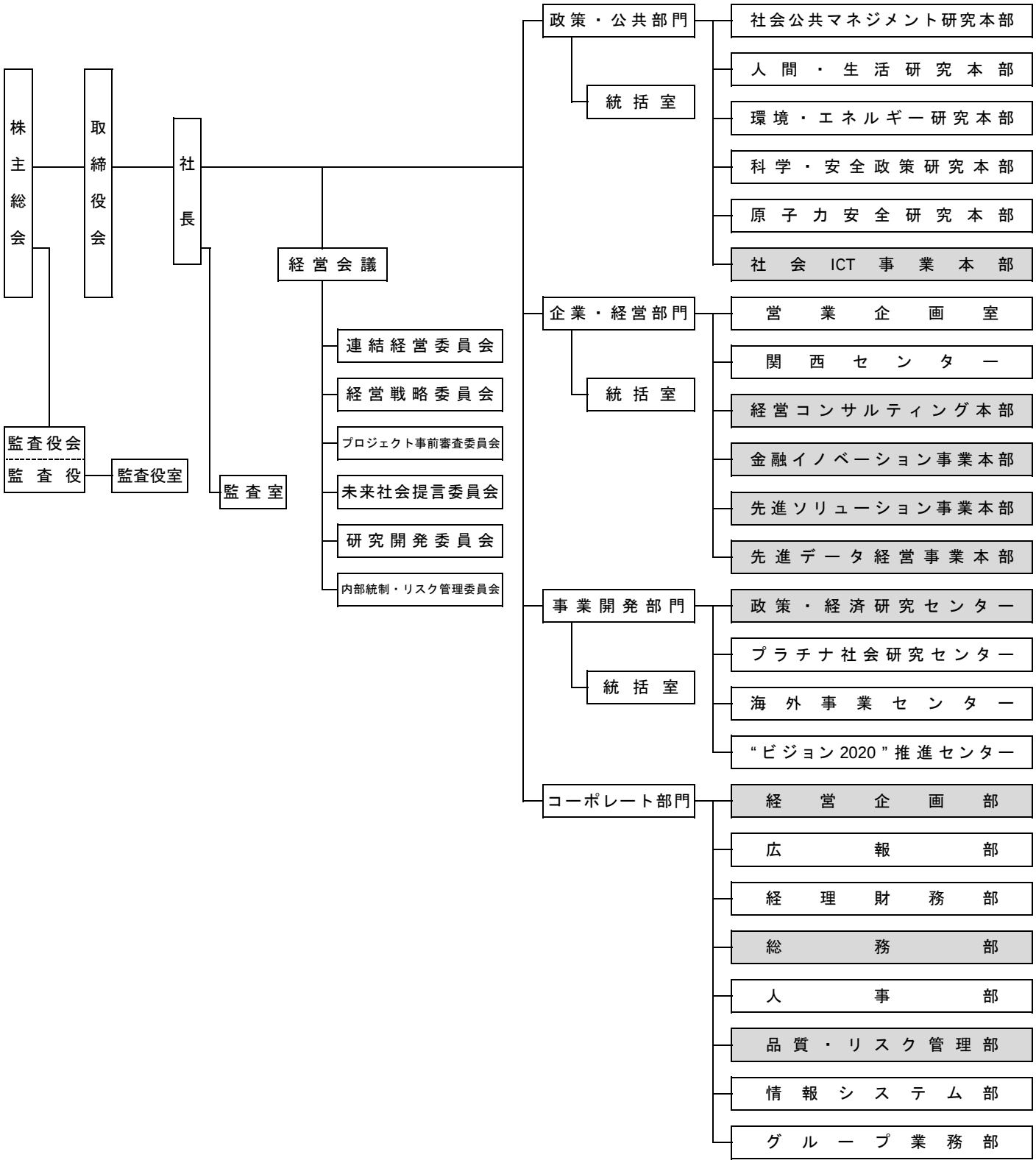
株式会社三菱総合研究所　　組　織　図